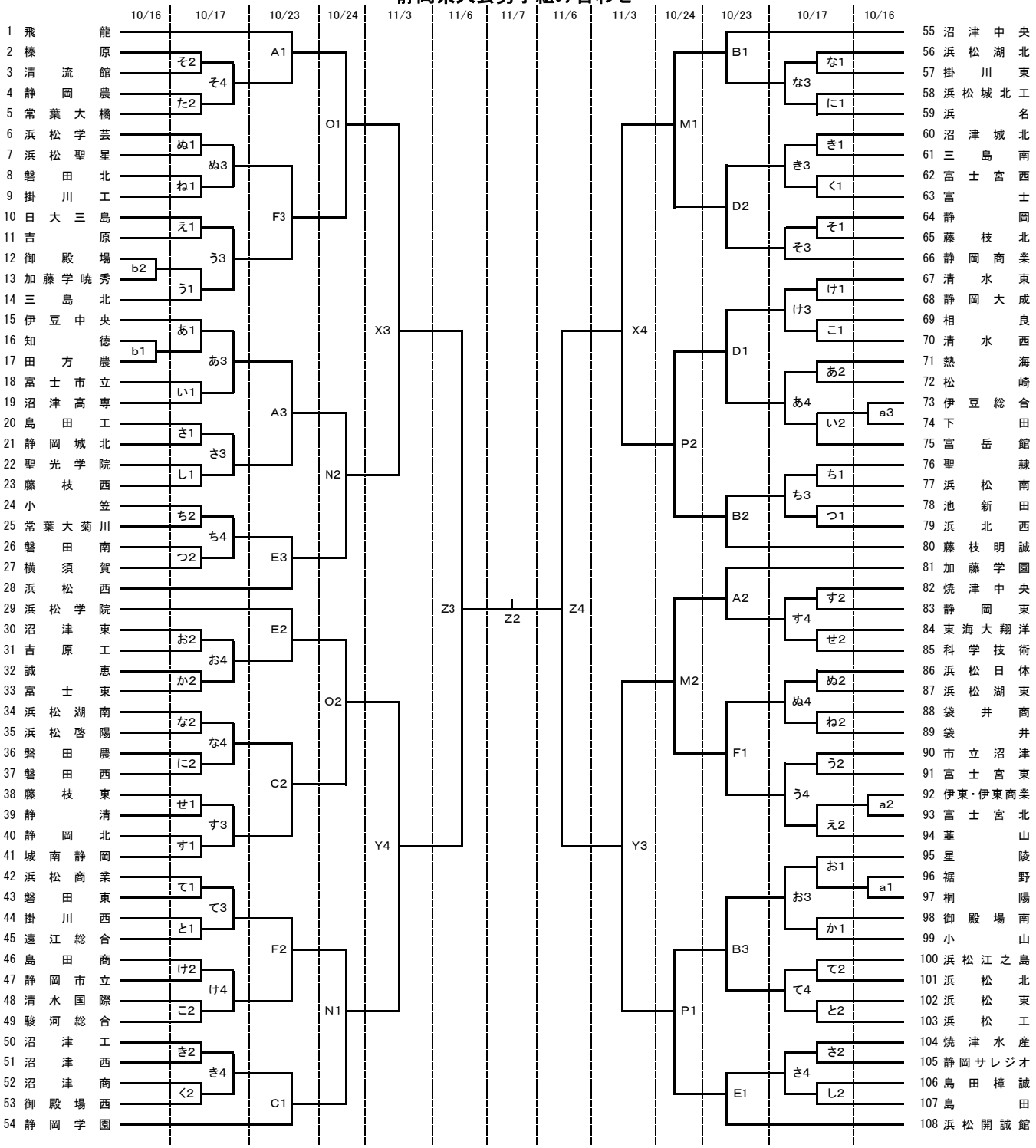令和3年度　第７4回　全国高等学校バスケットボール選手権大会
静岡県大会男子組み合わせ