令和3年度　沖縄県高等学校総合体育大会ﾊﾞｽｹｯﾄﾎﾞｰﾙ競技

女子の部

	1･2日目	3･4日目
1試合目	9:00	9:00
2試合目	10:30	10:40
3試合目	12:00	12:20
4試合目	13:30	14:00
5試合目	15:00	15:40
6試合目	16:30	17:20

A･B	沖縄市体育館		
C･D	普天間高校	I･J	美里高校
E･F	北谷高校	K･L	前原高校
G･H	美来工科高校		

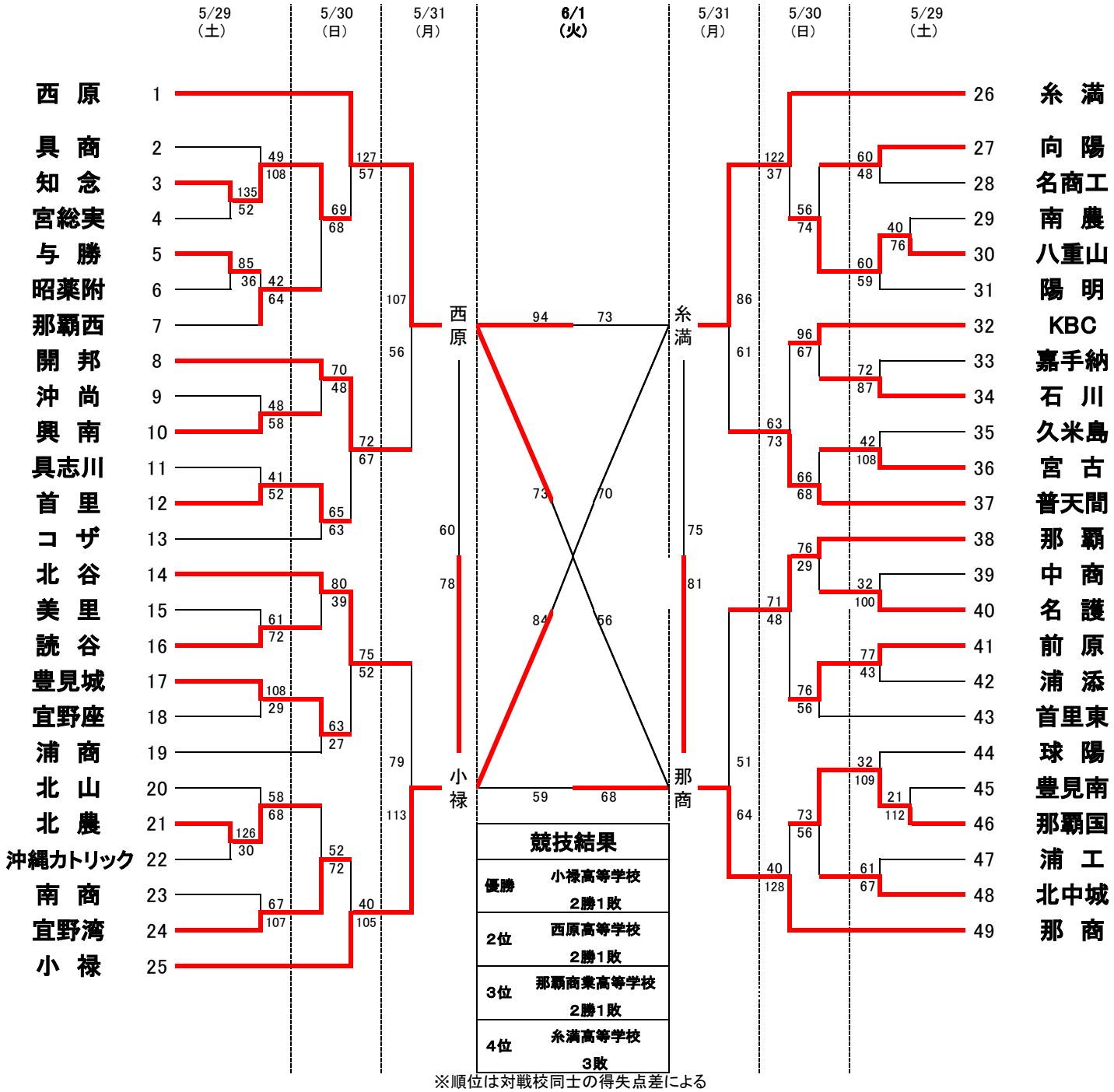

競技結果	
優勝	小禄高等学校 2勝1敗
2位	西原高等学校 2勝1敗
3位	那覇商業高等学校 2勝1敗
4位	糸満高等学校 3敗

※順位は対戦校同士の得失点差による