令和3年度第69回静岡県高等学校総合体育大会バスケットボール競技

【男子】

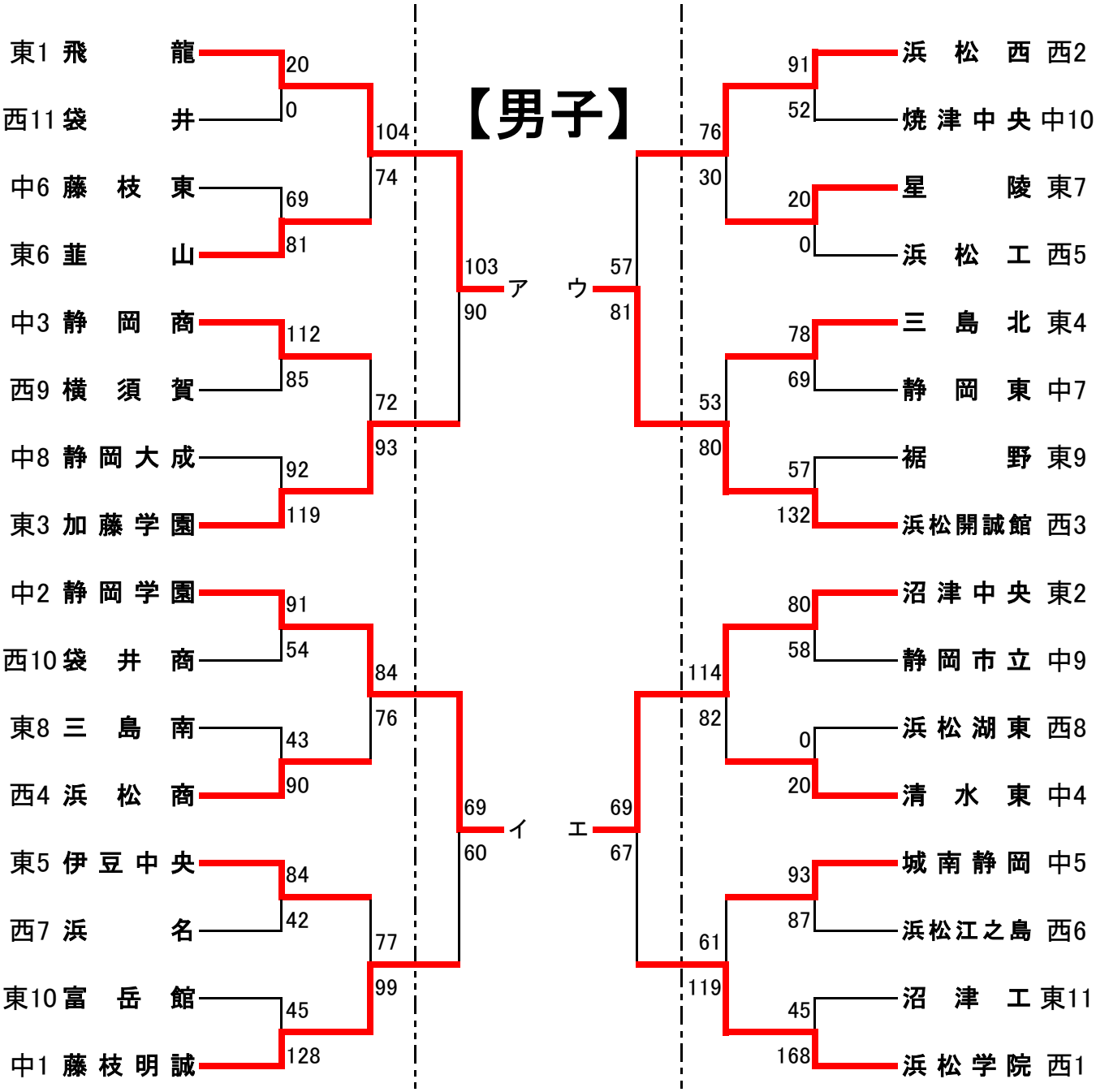

最終結果	5/23、5/29、5/30　男子決勝リーグ					
優勝　飛龍 ４大会連続14回目 全国出場　４大会連続18回目 東海出場　４大会連続19回目	飛龍 81	19-8 15-16 22-10 25-14	静岡学園 48	浜松開誠館 102	16-19 31-19 32-24 23-27	沼津中央 89
準優勝　浜松開誠館 東海出場　２大会ぶり３回目	飛龍 76	17-15 14-12 22-19 23-21	沼津中央 67	浜松開誠館 67	21-13 11-11 17-13 18-19	静岡学園 56
３位　沼津中央 東海出場　４大会ぶり７回目	飛龍 117	20-14 18-17 14-19 22-24 0T　12-12 20T　15-15 30T　16-13	浜松開誠館 114	沼津中央 82	25-10 15-15 18-13 24-19	静岡学園 57