【 女　子　勝ち上がり表 】

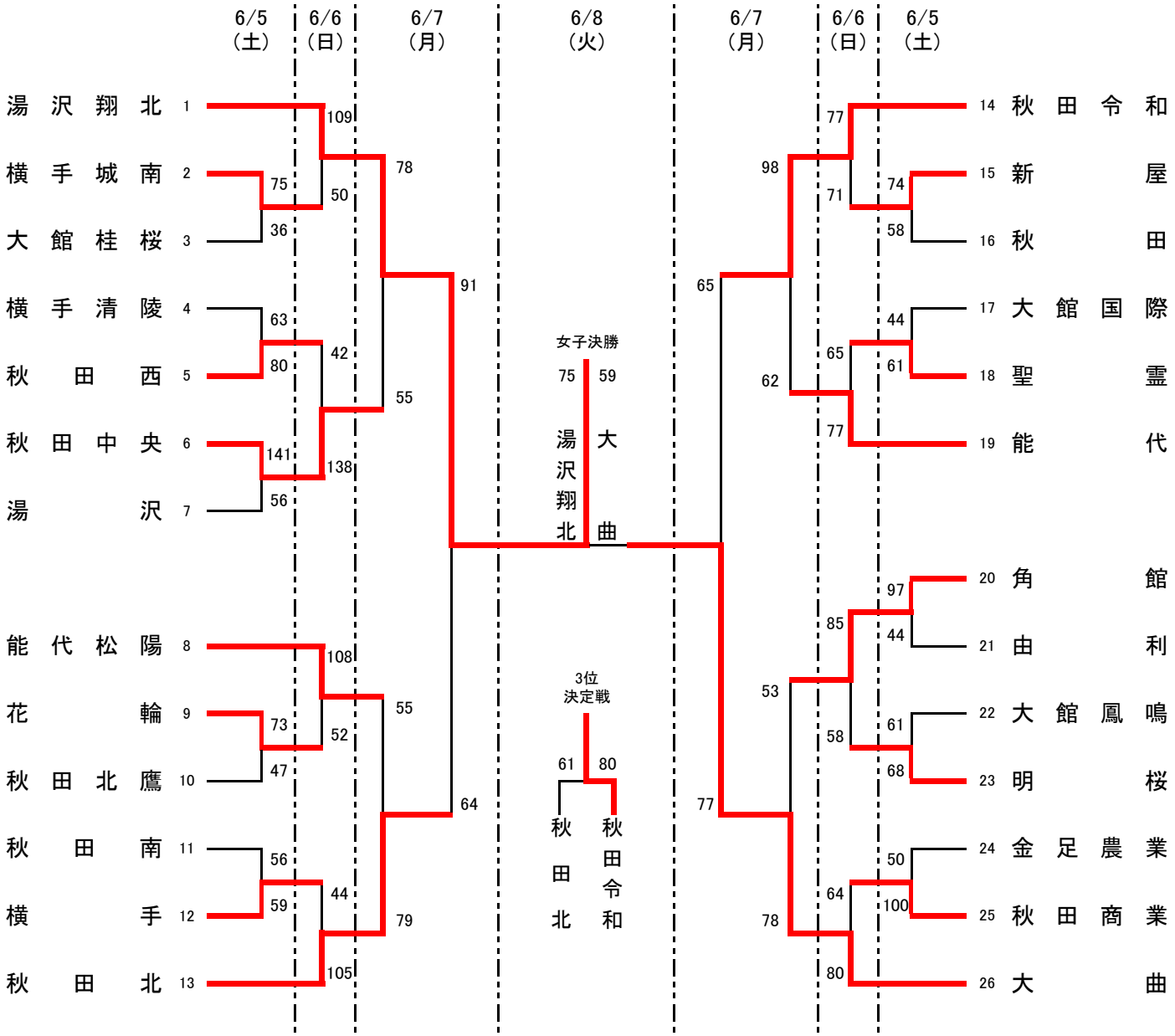
6/5（土）
6/6（日）
6/7（月）
6/8（火）
6/7（月）
6/6（日）
6/5（土）
湯沢翔北 1
横手城南 2
大館桂桜 3
横手清陵 4
秋田西 5
秋田中央 6
湯沢 7
能代松陽 8
花輪 9
秋田北鷹 10
秋田南 11
横手 12
秋田北 13
14 秋田令和
15 新屋
16 秋田
17 大館国際
18 聖霊
19 能代
20 角館
21 由利
22 大館鳳鳴
23 明桜
24 金足農業
25 秋田商業
26 大曲
109
75
50
36
78
63
42
80
91
55
141
138
56
108
73
52
47
55
64
56
44
59
79
105
77
98
71
74
58
65
44
65
61
62
77
97
85
44
53
61
58
68
77
50
64
100
78
80
女子決勝
75
59
湯沢翔北
大曲
3位決定戦
61
80
秋田北
秋田令和