令和2年度　広島県高等学校秋季バスケットボール大会
兼　第73回全国高等学校バスケットボール選手権大会 広島県大会(男子の部)

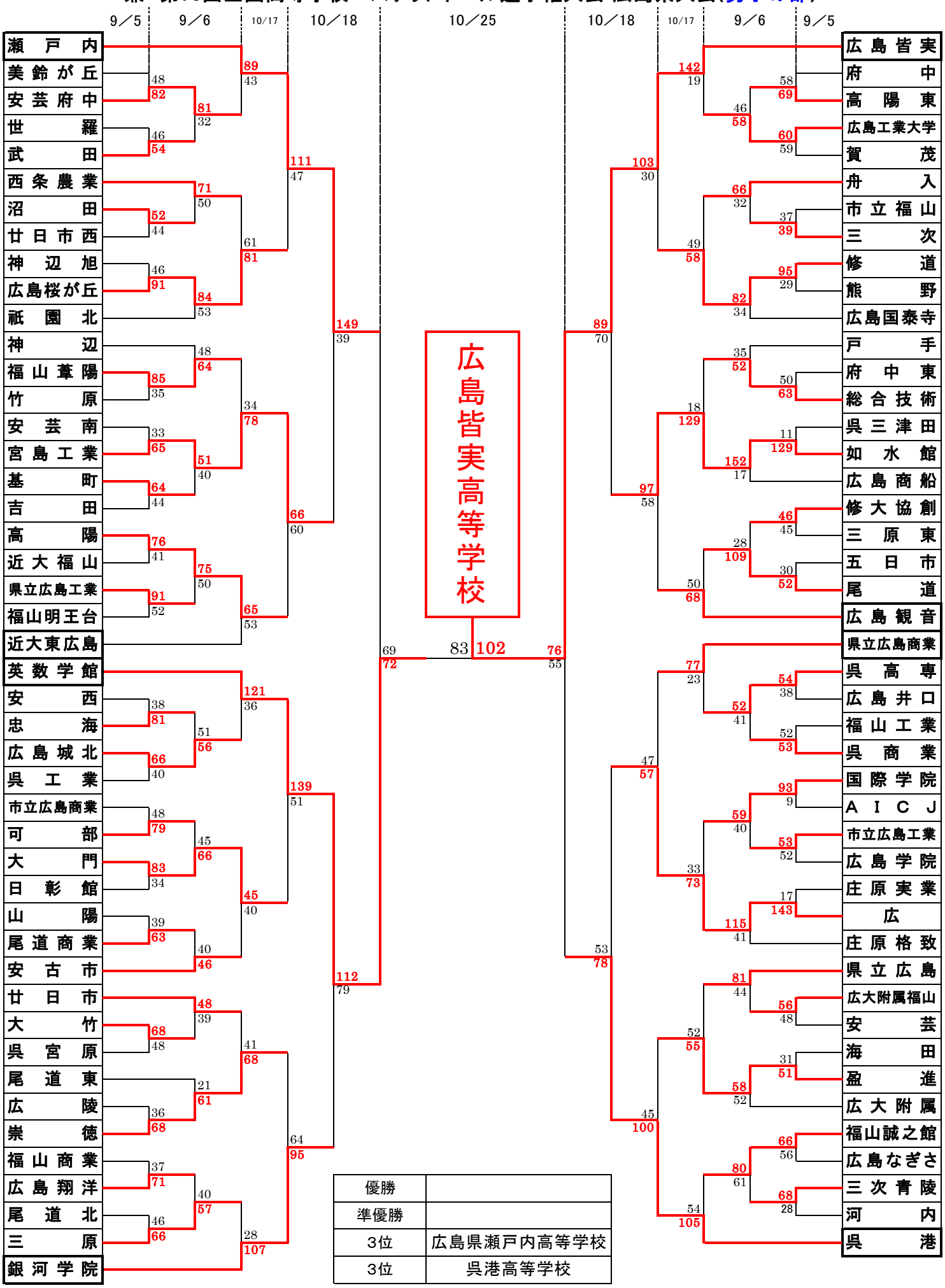

優勝	
準優勝	
3位	広島県瀬戸内高等学校
3位	呉港高等学校

広島県高体連バスケットボール部