令和2年度　広島県高等学校秋季バスケットボール大会
兼　第73回全国高等学校バスケットボール選手権大会 広島県大会(女子の部)

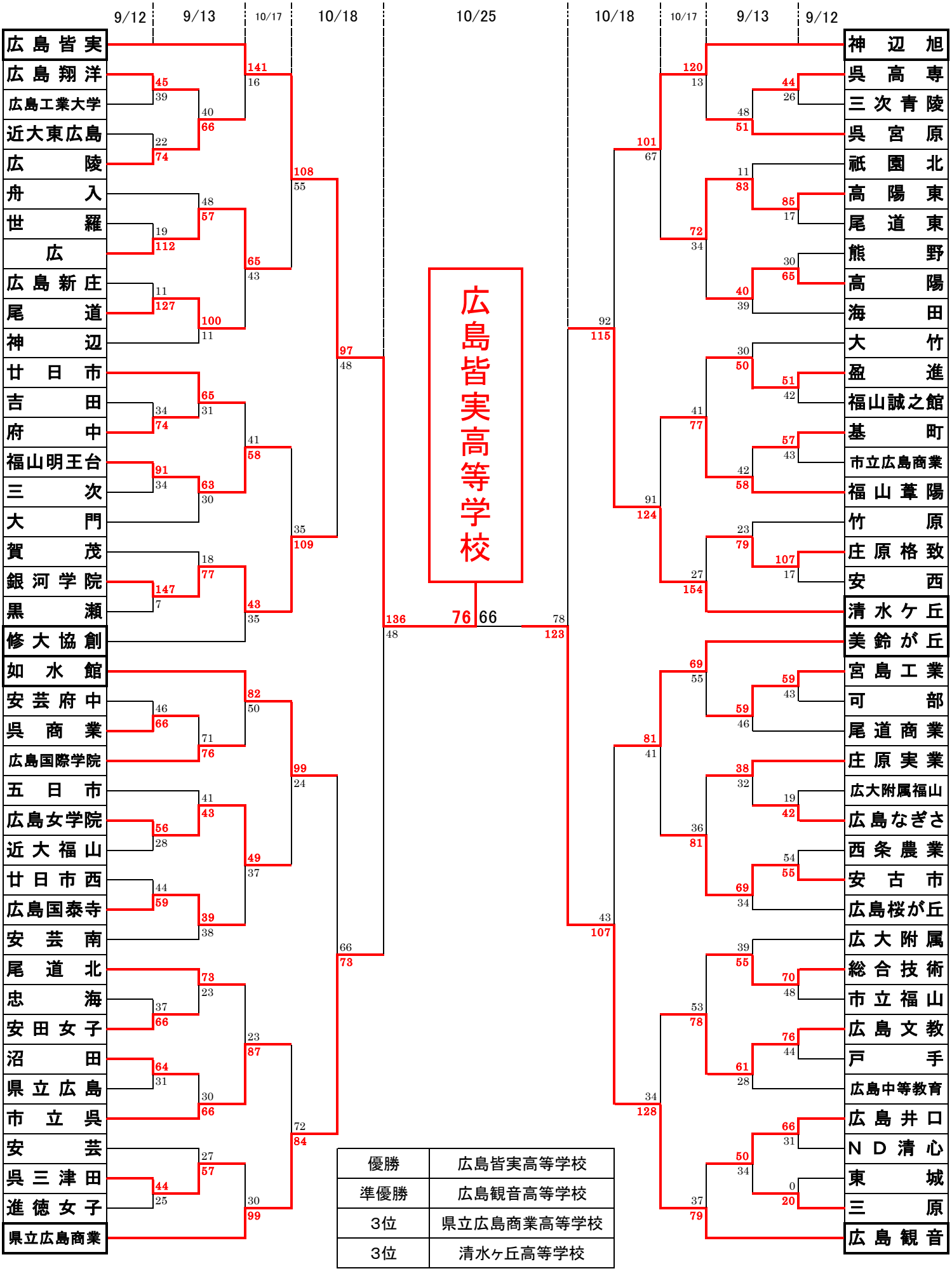

広島皆実高等学校

76 | 66

優勝	広島皆実高等学校
準優勝	広島観音高等学校
3位	県立広島商業高等学校
3位	清水ヶ丘高等学校

広島県高体連バスケットボール部