ウインターカップ2022　第75回全国高等学校バスケットボール選手権大会山口県予選会

令和4年(2022年)10月29日(土)･30(日)･11月5日(土)･6日(日)　俵田翁記念体育館(宇部市)他

男　子

結　果

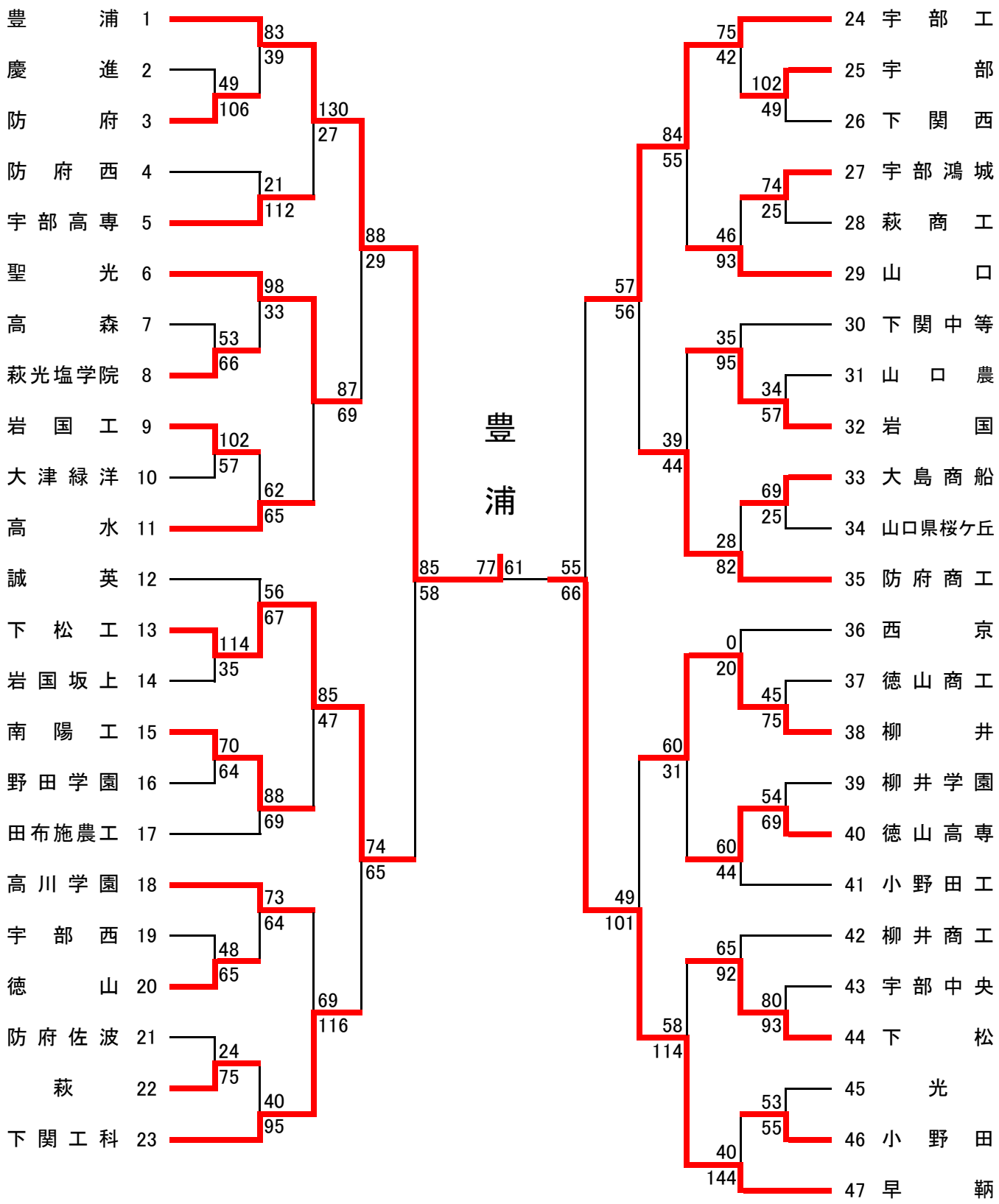

豊浦は９年連続１７回目の優勝